# VISTA


EN TECHNICAL SPECIFICATIONS

FR SPÉCIFICATIONS TECHNIQUES

ES ESPECIFICACIONES TÉCNICAS

IT SPECIFICHE TECNICHE

DE MODELLSPEZIFISCHE ANWEISUNGEN

NL TECHNISCHE SPECIFICATIES

PT ESPECIFICAÇÕES TÉCNICAS

PL SPECYFIKACJE TECHNICZNE

CZ TECHNICKÉ SPECIFIKACE

## CHARGE NOMINALE / CHARGE NOMINALE / CARGA NOMINAL / CARICO NOMINALE / NENNLADUNG / NOMINALE BELASTING/ CARGA NOMINAL / OBCIĄŻENIE ZNAMIONOWE / JMENOVITÁ ZÁTĚŽ.

EN

To achieve the rated output of this cooker, a quantity of wood weighing 2 kg (in 2 logs of 25 cm length) must be placed at intervals of 45 minutes. The 2 logs should be placed perpendicular to the loading door and slightly apart to achieve proper combustion.

FR

Pour obtenir la puissance nominale de ce poêle à bois, il faut placer une quantité de bois de 2 kg (en 2 bûches de 25 cm de long) en intervalles de 45 minutes. Les deux bûches doivent être placées perpendiculairement à la porte de chargement et légèrement éloignées l'une de l'autre pour obtenir une bonne combustion.

ES

Para conseguir la potencia nominal de esta estufa ha de colocar una cantidad de leña de 2 kg de peso (en 2 troncos de 25 cm de longitud) en intervalos de 45 min. Los 2 troncos se deben colocar perpendiculares a la puerta de carga y ligeramente separados entre sí, para conseguir una correcta combustión.

IT

Per ottenere la potenza nominale di questo fornello, è necessario collocare una quantità di legna di 2 kg (in 2 tronchi di 25 cm di lunghezza) a intervalli di 45 minuti. I 2 ceppi devono essere posizionati perpendicolarmente alla porta di carico e leggermente distanziati per ottenere una combustione corretta.

DE

Um die Nennleistung dieses Kaminofens zu erreichen, muss eine Holzmenge von 2 kg (in 2 Scheiten von 25 cm Länge) in Abständen von 45 Minuten nachgelegt werden. Die 2 Holzscheite sollten senkrecht zur Ladetür und mit leichtem Abstand zueinander eingelegt werden, um eine gute Verbrennung zu erreichen.

NL

Om het nominale vermogen van dit fornuis te bereiken, moet een hoeveelheid hout van 2 kg (in 2 blokken van 25 cm lang) met tussenpozen van 45 minuten worden geplaatst. De 2 houtblokken moeten loodrecht op de laaddeur en enigszins uit elkaar worden geplaatst voor een goede verbranding.

PT

Para atingir a potência nominal deste fogão, é necessário colocar uma quantidade de lenha de 2 kg (em 2 troncos de 25 cm de comprimento) em intervalos de 45 minutos. Os 2 troncos devem ser colocados perpendicularmente à porta de carregamento e ligeiramente afastados para obter uma combustão adequada.

PL

Aby osiągnąć moc znamionową tej kuchenki, ilość drewna o wadze 2 kg (w 2 kłodach o długości 25 cm) musi być umieszczana w odstępach 45-minutowych. Aby uzyskać prawidłowe spalanie, 2 polana powinny być ułożone prostopadle do drzwiczek załadunkowych i nieco od siebie oddalone.

CZ

Pro dosažení jmenovitého výkonu těchto kamen je třeba vložit 2 kg dřeva (ve 2 polenech o délce 25 cm) v intervalech 45 minut. Obě polena musí být umístěna kolmo ke dvířkům topeniště a lehce oddělena od sebe, aby bylo dosaženo správného spalování.

## SAFETY DISTANCES / DISTANCES DE SÉCURITÉ / DISTANCIAS DE SEGURIDAD / DISTANZE DI SICUREZZA / SICHERHEITSABSTÄNDE / VEILIGHEIDSAFSTANDEN / DISTÂNCIAS DE SEGURANÇA / ODLEGŁOŚCI BEZPIECZEŃSTWA / BEZPEČNOSTNÍ VZDÁLENOSTI.

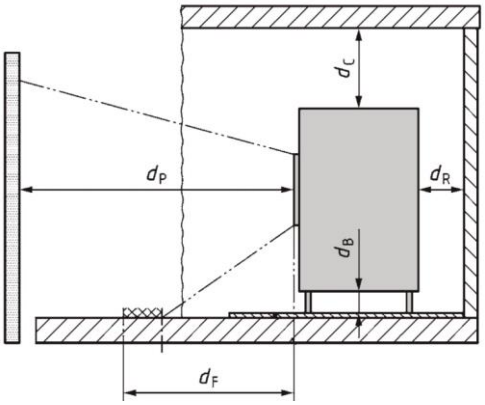


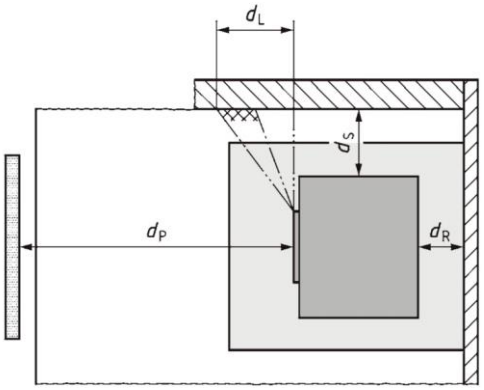


| DISTANCE TO COMBUSTIBLE MATERIALS | |
|---|---|
| dS | > 30 cm |
| dR | > 100 cm |
| dC | > 75 cm |
| dP | > 200 cm |
| dF | > 150 cm |
| dL | > 150 cm |
| dB | 0 cm |

| DISTANCE TO NON COMBUSTIBLE MATERIALS | |
|---|---|
| dS | >10 cm |
| dC | >10 cm |
| dR | >10 cm |

**ENERGY LABEL /** ÉTIQUETTE ÉNERGÉTIQUE / ETIQUETA ENERGÉTICA / ETICHETTA ENERGETICA / ENERGIEETIKETT / ENERGIELABEL / ETIQUETA ENERGÉTICA / ETYKIETA ENERGETYCZNA / ENERGETICKÝ ŠTÍTEK.

---

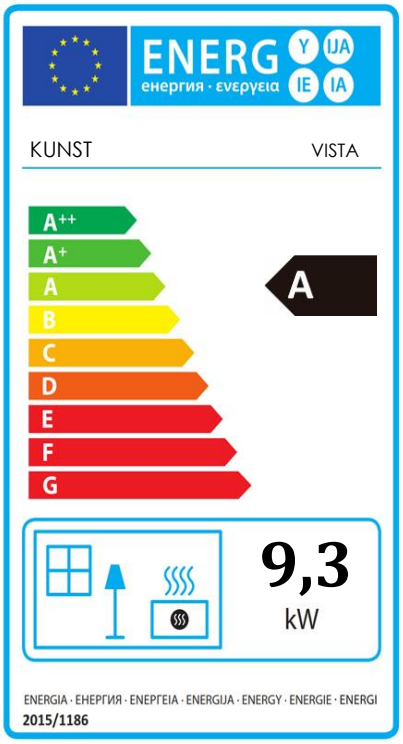

| | | |
|---|---|---|
| CE | Houtkachel / Salamandra a lenha/Piec kominkowy/ Krbová kamna | 25 |
| | Vrijstaande ruimteverwarmer gestookt op vaste brandstof / Salamandra independente alimentada com combustível sólido / Niezależny piec kominkowy na paliwo stałe/ Volně stojící topidlo na tuhá paliva. | |
| | Model / Modelo / Model / Model. | VISTA |
| | Testrapport / Relatório de ensaio / Test/ Zkušební protokol. | 2014064/C-841 KIWA |
| | DOP | 23015 |
| EN 16510-1:2022<br>EN 16510-2-1:2022 | Jednostki notyfikowane / Oznámený subjekt. Aangemelde instantie / Organismo notificado / Jednostka lub | 1015 |

KUNST

P.I. CAMPOLLANO
AVENIDA 5ª, 20-22
02007 ALBACETE - SPAIN

| TECHNISCHE GEGEVENS / CARACTERÍSTICA TÉCNICA /DANE TECHNICZNE / TECHNICKÉ ÚDAJE | NOMINAAL NOMINAL WARTOŚĆ JMENOVITÝ | PARTIAL PARCIAL CZĘŚCI ČÁSTEČNÝ | EENHEDEN UNIDADES JEDNOSTKI JEDNOTKY |
|---|---|---|---|
| Nominale warmteafgifte / Potência calorífica nominal /Nominalna moc cieplna / Jmenovitý tepelný výkon. | 9,3 | NPD | KW |
| Efficiëntie / Rendement / Rendimiento / Efficienza / Efektywność energetyczna / Účinnost. | 75,0 | NPD | % |
| Energie-efficiëntie-index / Índice de eficiência energética / Wskaźnik efektywności energetycznej / Index energetické účinnosti. | 99 | NPD | - |
| Energie-efficiëntieklasse / Classificação energética / Klasa efektywności energetycznej / Třída energetické účinnosti. | A | NPD | - |
| Seizoensrendement/ Eficiência sazonal/ Sezonowa efektywność energetyczna/ Sezónní energetická účinnost. | 65,0 | NPD | % |
| CO (13% $O_2$) | 1500 | NPD | mg/Nm³ |
| NOx (13% $O_2$) | 200 | NPD | mg/Nm³ |
| OGC (13% $O_2$) | 100 | NPD | mg/Nm³ |
| STOF (13% O2) / Pó / Pył / Prach | 30 | NPD | mg/Nm³ |
| Rookgastemperatuur / Temperatura dos fumos / Temperatura spalin / Teplota spalin. | 277 | NPD | °C |
| Minimale trek / Tiro mínimo 7 / Minimalny ciąg kominowy / Minimální tah. | 12 | NPD | Pa |
| Rookgasmassastroom / Caudal mássico de fumos / Przepływ masowy suchych spalin / Hmotnostní průtok spalin. | 7,3 | NPD | g/s |
| Type apparaat / Tipo de aparelho / Typ urządzenia / Typ spotřebiče | BE | | |

Brandstofsoorten / Tipos de combustível / Rodzaj paliwa / Druhy paliva.: **Brandhout en briketten / Lenha e briquetes / Drewno opałowe i bykiet / Palivové dřevo a brikety**

Min Afstand tot brandbare materialen / Distância de materiais inflamáveis / Minimalna odległość od materiałów łatwopalnych / Minimální vzdálenost od hořlavých materiálů.

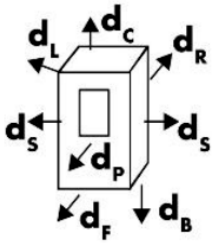


$d_S$ = 30 cm
$d_R$ = 200 cm
$d_C$ = 75 cm
$d_P$ = 200 cm
$d_F$ = 150 cm
$d_L$ = 150 cm
$d_B$ = 0 cm

Lees en volg de instructies / Leia e siga as instruções / Przeczytaj i postępuj zgodnie z instrukcjami / Přečtěte si a dodržujte pokyny.

Gebruik alleen aanbevolen brandstoffen / Use apenas os combustíveis recomendados / Używać wyłącznie zalecanych paliw / Používejte pouze doporučená paliva.

Toegestaan voor gedeeld afvoersysteem / Permitido para sistemas de chaminé partilhada / Dozwolone do wspólnych systemów kominowych / Povoleno pro společné komínové systémy.

Toestel voor intermitterende werking / Aparelho para funcionamento intermitente / Urządzenie do pracy przerywanej / Zařízení pro přerušovaný provoz.

SERIE NUMMBER
NUMÉRO DE SÉRIE
NUMER SERII
SÉRIOVÉ ČÍSLO