H-80

KUNST

CARACTERÍSTICAS

PARRILLA EN HIERRO FUNDIDO	
POTENCÍA NOMINAL	**6,9 KW**
RENDIMIENTO	**80,7 %**
EMISIÓN DE CO	**0,12 %**
PINTURA ANTICALÓRICA RESISTENTE A	**800ºC**
CRISTAL VITROCERAMICO RESISTENTE A	**750ºC**
SALIDA DE HUMOS	**Ø 150-153 mm Vertical**

- **TOMA DE AIRE EXTERIOR**
- TRONCOS HASTA 50 CM
- 200 m³ VOLUMEN DE CALEFACCIÓN
- PUERTA EN VIDRIO SERIGRAFIADO
- HOGAR REVESTIDO EN VERMICULITA
- DOBLE CUERPO EN ACERO DE 4 + 3 MM
- SISTEMA DE CRISTAL LIMPIO
- TRIPLE COMBUSTIÓN

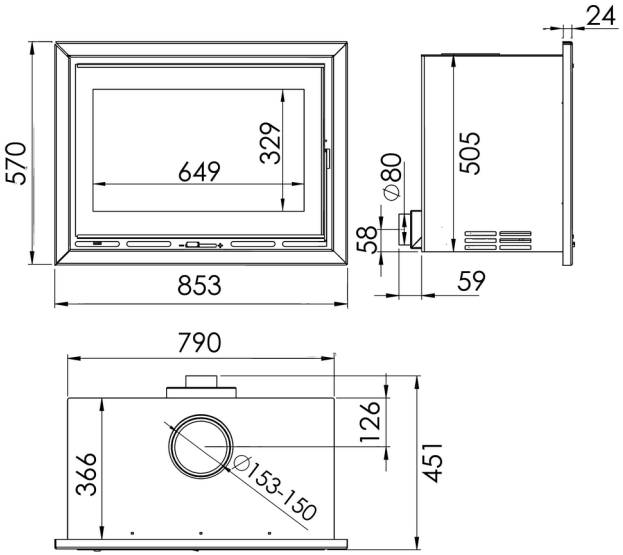

H-80
Ref. 23080 / EAN 8426964230802

MEDIDAS

DIMENSIONES A x A x F	**570x853x451 mm**
PESO NETO	**93 kg**
DIMENSIONES PUERTA	**329x549 mm**